DATENBLATT

ELEKTRA TAILFINGEN SCHALTGERÄTE

We switch the power!

NEUE AUSFÜHRUNG
Entspricht der neuen Norm
DIN VDE 0100-704 10/2018

Kran-Verteilerschrank	
Anschlusswert: 86 kVA; 230/400V, 50Hz Schutzart: offen/geschlossen IP 21/44 Gewicht ca. 48 kg, Gehäuse V 0	
mit beigepacktem Untergestell, UV 1 mit montiertem Sicherungszubehör.	
	Made in Germany
Art.-/Ref.-No:	**183251**
Typ/Type:	**V 125N/A/10011-2-KA**

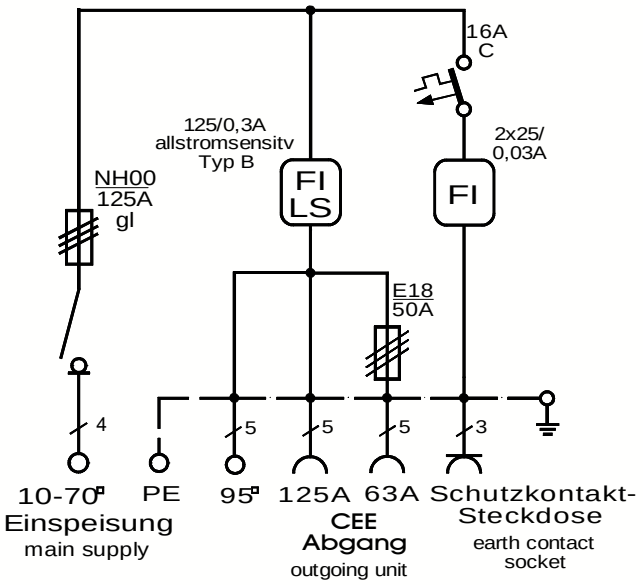

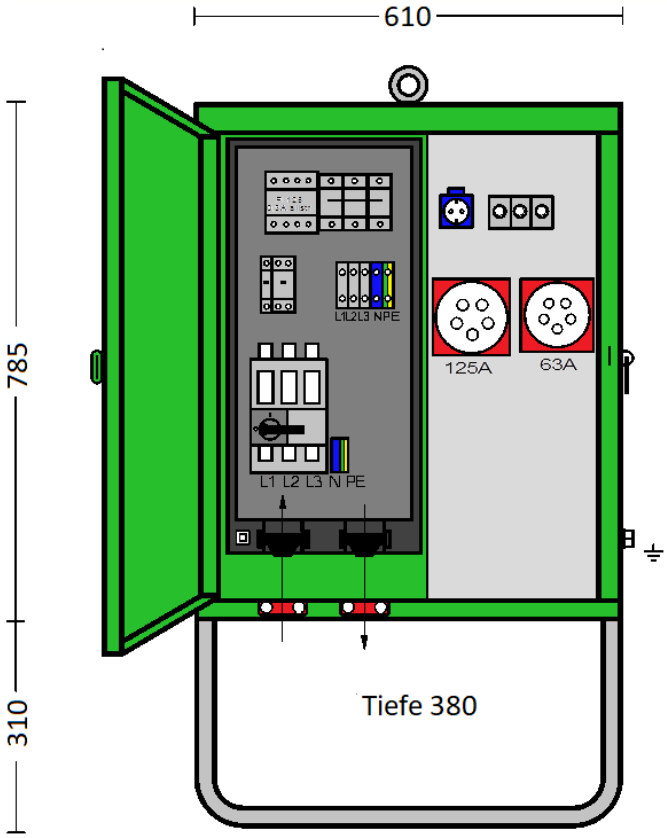

ELEKTRA - Verteilerschrank im Gehäuse aus verzinktem Stahlblech, pulverbeschichtet RAL 6018, bestückt mit:

1 Anschluss als Lasttrennschalter mit Sicherungen Gr. NH00 /125A (abschließbar mit Vorhängeschloss)

1 FI/LS-Schutzschalter RCD 4-polig, C125 A, IΔN = 0,3 A, Typ B, allstromsensitiv
1 CEKON Steckdose 5-pol. 125 A und 1 Abgangsklemme 5x95mm² direkt ab FI-Schutzschalter
1 CEKON Steckdose 5-pol. 63 A, über Sicherung E 18, 3pol. 50A

1 FI-Schutzschalter RCD 2-polig, 25 A, $I_{\Delta N}$ = 0,03 A, Typ A
1 Schutzkontakt-Steckdose 16 A über LS 16 A, 1-pol. C - Kennl.

LS=Leitungsschutzschalter

Maße und Abbildungen sind unverbindlich. Konstruktionsänderungen bleiben vorbehalten.

ELEKTRA Tailfingen Schaltgeräte GmbH & Co. KG
Brunnenstraße 48 · 72461 Albstadt · Telefon +49(0)7432.18-1 · Fax +49(0)7432.18-310
info@elektra-tailfingen.de · www.elektra-tailfingen.de