DATENBLATT

ELEKTRA TAILFINGEN SCHALTGERÄTE

We switch the power!

NEUE AUSFÜHRUNG
Entspricht der neuen Norm
DIN VDE 0100-704 10/2018

Anschluss-Verteilerschrank	
Anschlusswert: 87kVA; 230/400V, 50Hz Schutzart: offen/geschlossen IP 21/44 Gewicht ca. 140 kg, Gehäuse AV 3	
mit beigepacktem Untergestell, UAV 3 mit montiertem Sicherungszubehör.	
	Made in Germany
Art.-/Ref.-No:	**183249**
Typ/Type:	**AV 125N/A/6222-3**

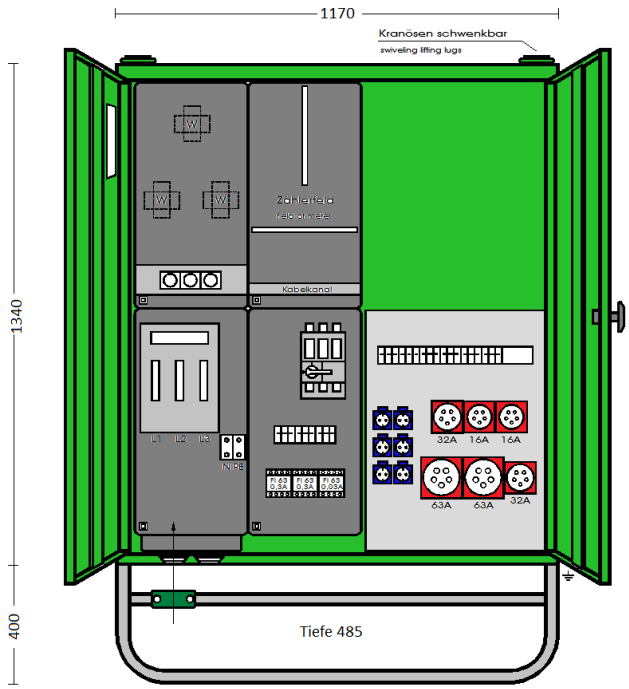

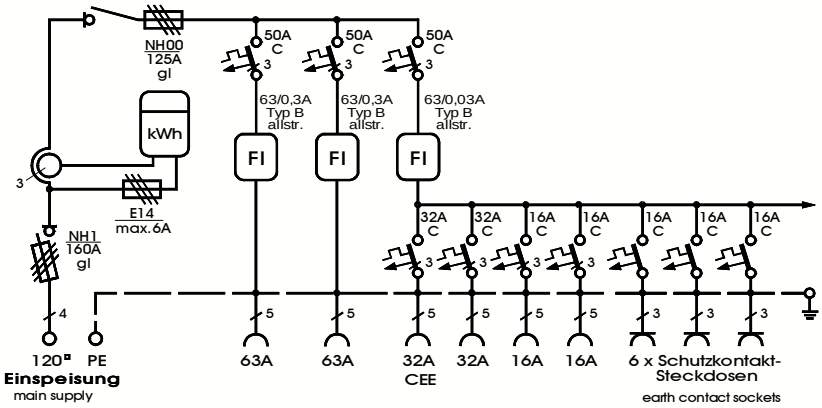

ELEKTRA - Anschlussverteilerschrank im Gehäuse aus verzinktem Stahlblech, pulverbeschichtet RAL 6018, bestückt mit:

1 Anschluss als Sicherungslasttrennschalter Gr. NH1 /160A
1 Wandlerplatz (ohne Wandler)
1 Zählerplatz nach DIN/VDE 43868/1 (ohne Zähler)
1 Lasttrennschalter mit Sicherungen Gr. NH00 /125A (abschließbar mit Vorhängeschloss)

2 LS 50 A, 3-pol. C – Kennl.
2 FI-Schutzschalter RCD 4-polig, 63 A, $I_{\Delta N}$ = 0,3 A, Typ B, allstromsensitiv
2 CEKON Steckdosen 5-pol. 63 A

1 LS 50 A, 3-pol. C – Kennl.
1 FI-Schutzschalter RCD 4-polig, 63 A, $I_{\Delta N}$ = 0,03 A, Typ B, allstromsensitiv
2 CEKON Steckdosen 5-pol. 32 A über LS 32 A, 3-pol. C - Kennl.
2 CEKON Steckdosen 5-pol. 16 A über LS 16 A, 3-pol. C - Kennl.
6 Schutzkontakt-Steckdosen 16 A über LS 16 A, 1-pol. C – Kennl.

LS=Leitungsschutzschalter

Maße und Abbildungen sind unverbindlich. Konstruktionsänderungen bleiben vorbehalten.

ELEKTRA Tailfingen Schaltgeräte GmbH & Co. KG
Brunnenstraße 48 · 72461 Albstadt · Telefon +49(0)7432.18-1 · Fax +49(0)7432.18-310
info@elektra-tailfingen.de · www.elektra-tailfingen.de