DATENBLATT

ELEKTRA TAILFINGEN SCHALTGERÄTE

We switch the power!

NEUE AUSFÜHRUNG
Entspricht der neuen Norm
DIN VDE 0100-704 10/2018

Anschluss-Verteilerschrank	
Anschlusswert: 22 kVA; 230/400V, 50Hz Schutzart: offen/geschlossen IP 21/44 Gewicht ca. 53 kg, Gehäuse AV 1	
mit beigepacktem Untergestell, UAV 1 mit montiertem Sicherungszubehör.	
	Made in Germany
Art.-/Ref.-No:	**183238**
Typ/Type:	**AV 32N/A/311-1**

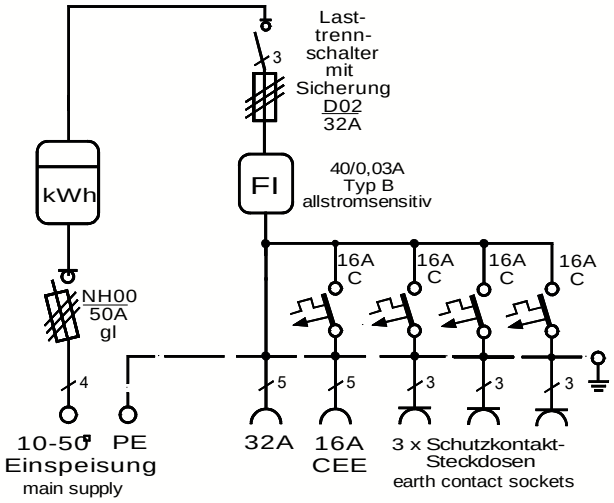

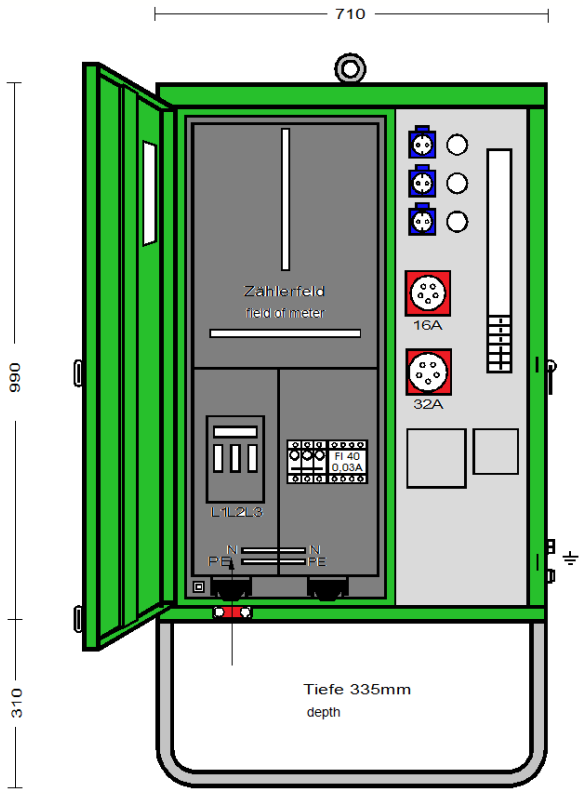

ELEKTRA - Anschlussverteilerschrank im Gehäuse aus verzinktem Stahlblech, pulverbeschichtet RAL 6018, bestückt mit:

1 Anschluss als Sicherungslasttrennschalter Gr. NH00 / 50A
1 Zählerplatz nach DIN/VDE 43868/1 (ohne Zähler)
1 Hauptschalter als Lasttrennschalter mit Sicherungen Gr.D02/32A (abschließbar mit Vorhängeschloss)
1 FI-Schutzschalter RCD 4-polig, 40 A, $I_{\Delta N}$ = 0,03 A, Typ B, allstromsensitiv
1 CEKON Steckdose 5-pol. 32 A direkt ab FI-Schutzschalter
1 CEKON Steckdose 5-pol. 16 A über LS 16 A, 3-pol. C - Kennl.
3 Schutzkontakt-Steckdosen 16 A über LS 16 A, 1-pol. C – Kennl.

LS=Leitungsschutzschalter

Maße und Abbildungen sind unverbindlich. Konstruktionsänderungen bleiben vorbehalten.

ELEKTRA Tailfingen Schaltgeräte GmbH & Co. KG
Brunnenstraße 48 · 72461 Albstadt · Telefon +49(0)7432.18-1 · Fax +49(0)7432.18-310
info@elektra-tailfingen.de · www.elektra-tailfingen.de